LS 法蘭式液位開關 Flange connection type level switch

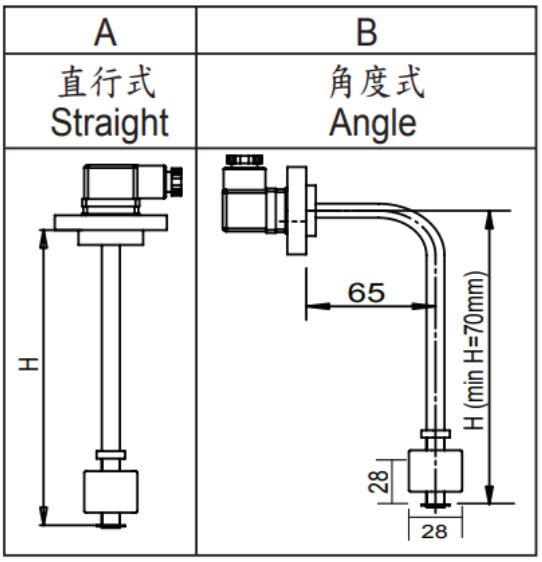

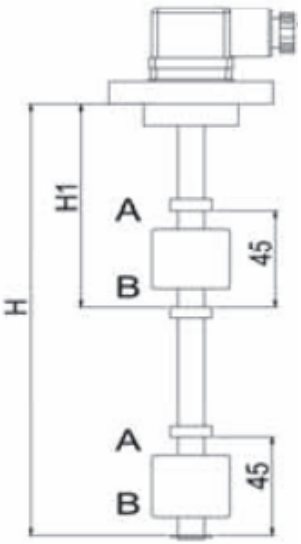

最大壓力	3bar	**Max pressure**	3bar
操作溫度	- 20 ~ +75℃	**Operating temperature**	- 20 ~ +75℃
開關類型	Reed N.O./N.C.	**Switch type**	Reed N.O./N.C.
開關功率	70W	**Switch loading**	70W
開關電壓	200Vdc 250Vac	**Switch voltage**	200Vdc 250Vac
開關電流	1000mA	**Switch current**	1000mA
浮球標準材質	NBR	**Float material**	NBR
浮球標準尺寸	28*28 mm 工作壓力 3 bar	**Float size**	28*28 mm
接續方式	Neylon-6 3 孔法蘭	**Connection type**	Neylon-6 3 hole Flange
中管材質	銅合金	**Tube material**	Copper Alloy
可選規格		**Option**	
浮球數量	1~4	**Float quantity**	1~4
浮球尺寸	N2(18*26mm)	**Float size**	N2(18*26mm)
安裝方式	A(直式) B(角度式)	**Mounting type**	A(Direct type) B(Angle type)
接線盒	PG9 出線 300mm 小鋁頭 防爆接線盒	**Junction box type**	PG9 300mm electric wire Aluminum junction box Explosion proof junction box
特殊規格	VITON seal 水用套件	**Special option**	Viton seal Water adapt module