ST 桶外吸迴油過濾器 Suction lin filter

ST 系列的過濾器最大流量可達 740 l/min；過濾範圍從 25 micron 到 250 micron。本過濾器可直接安裝在油箱上部或側部。本過濾器的一個主要優點是，在更換濾蕊時，無需清空油箱。因在過濾器的底部，有一個止油閥，只要轉動中心螺桿，就可將止油閥開啟或關閉。ST 過濾器有一個磁性前置吸附裝置，當內部的油質從濾蕊流向外部時，鐵質污染物便可收集起來，也可避免更換濾蕊時與油箱內部油液接觸所產生的二次污染。濾蕊堵塞的訊號可透過真空開關或真空錶來顯示是否需要更換濾蕊。這系列的過濾器適合用於製造業、行走機械和射出機等設備。

The ST series are suitable for flow rates to 740 l/min and filtration from 25 micron to 250 micron. A major feafure of these filters is that the filter element can be changed without empting the reservoir. The ST series filters are without bypass and include a amgnetic prefilter. The filtration flow from inside to outside of the filter element ensures that the contaminant is collected inside the element itself, avoiding contact with tank oil during element change. Clogging indicators are available as vacuum switches or as vacuumeters. These filters are particularly suitable for industrial application, plastic injection and mobile machines

2" or 2-1/2" connection
次型號代號 **B**

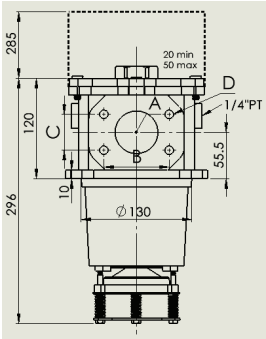

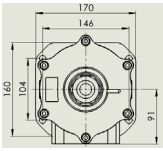

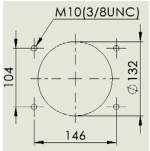

3" connection
次型號代號 **C**

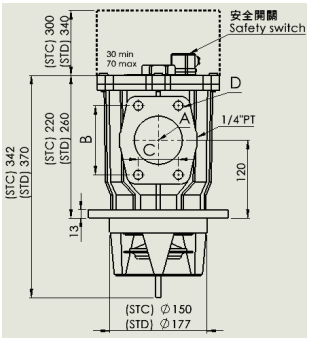

4" connection
次型號代號 **D**

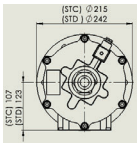

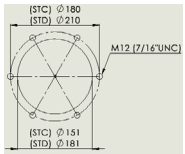

尺寸圖 Size

TYPE	進出口徑 A	B	C	D
STB-200G	2"(SAE3000psi)	77.8 mm	42.9 mm	M12
STB-212G	2.5"(SAE3000psi)	88.9 mm	50.8 mm	M12

標準規格 Standard Specification

過濾器外殼 Body material	鋁合金 Aluminum alloy	
濾蕊上下蓋 Filter Element End cap	鐵 Steel	
濾蕊中管 Filter Element Tube	鐵 Steel	
密封件材質 Seal material	NBR or VITON	
閥門 valve	鐵 Steel	
工作溫度 Operating temperature	0°C ~70°C	
網材 Filter material	M25 不鏽鋼網 25 Micron M25 Stainless Steel 25Micron	
接續口尺寸 (D) Connection Size	2" SAE	2-1/2" SAE
工作流量 Flow rates	280 l/min(2")	340 l/min(2-1/2")

尺寸圖 Size

TYPE	進出口徑 A	B	C	D
STC	3"(SAE3000psi)	106.4 mm	61.9 mm	M16
STD	4"(SAE3000psi)	130.2 mm	77.8 mm	M16

標準規格 Standard Specification

過濾器外殼 Body material	鋁合金 Aluminum alloy	
濾蕊上下蓋 Filter Element End cap	鐵 Steel	
濾蕊中管 Filter Element Tube	鐵 Steel	
密封件材質 Seal material	NBR or VITON	
閥門 valve	鐵 Steel	
工作溫度 Operating temperature	0°C ~70°C	
網材 Filter material	M25 不鏽鋼網 25 Micron M25 Stainless Steel 25Micron	
接續口尺寸 (D) Connection Size	STC 3" SAE	STD 4" SAE
工作流量 Flow rates	STC 528 l/min	STD 740 l/min

可選規格 Option Specification

網材 filter material (F)	M90 不鏽鋼網 90Micron M250 不鏽鋼網 250Micron	M90 Stainless Steel 90Micron M250 Stainless Steel 250Micron
配件及加強模組 (E) Option & specil module	SAE 出口轉接法蘭	Flange Output connection
	PT 牙口出口法蘭	Thread Output connection
	汙染指示器	Clogging Indicators
	入口法蘭	Input Flange
	壓力開關	Pressure Switcih
	閥門防呆裝置	Valve setting indicators
	閥門加強模組	Strength valve module
	耐高溫套件 (0°C ~140°C)	High Temp module(0°C ~140°C)

選購方式 (代號) How to order

seriels 型號	次型號代號	油封 (C)	接續口尺寸 (D)	網材 filter(F)	配件 (E)
ST	B	V (VITON) A (NBR)	F1 (2"SAE) F2 (2-1/2" SAE) 其它	M90 不鏽鋼網 90Micron 100M 不鏽鋼網 150Micron M250 不鏽鋼網 250Micron 其他規格	SAE 出口轉接法蘭 PT 牙口出口法蘭 汙染指示器 - 參考指示器型錄 入口法蘭 壓力開關 手柄防呆開關 閥門加強模組 耐溫加強模組
	C	V (VITON) A (NBR)	F1 (3" SAE) 其它		
	D	V (VITON) A (NBR)	F1 (4" SAE) 其它		

濾蕊選購方式 Element filter How to order

Element seriels	次型號代號	網材 (F)	
EST	B	M90 不鏽鋼網	90Micron
	C	100M 不鏽鋼網	150Micron
	D	M250 不鏽鋼網	250Micron
		其他規格	Others