PT100 溫度感測器 Temperature detector

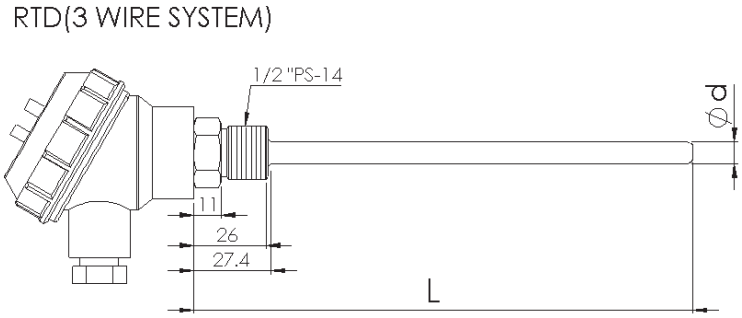

適用流體	水、操作油、柴油等非腐蝕性液體
最大壓力	15bar
流體溫度	0 ~ +100°C
輸出訊號	類比 4~20mA
溫度感測類型	PT100
溫度精度	0.3 + T x 0.005
感測部材質	304SS
接續材質	SUS 304 or SUS 316
接續方式	1"PF 1/2"PF 3/4"PF
接線方式	直接出線 防水鋁接線盒 防爆接線盒
可選規格	VITON seal 牙口式保護套管 法蘭保護套管 (ANSI JIS DIN)

Working fluid	water, oil, non-corrosive liquid
Max pressure	15bar
Max fluid temp.	0 ~ +100°C
Out put type	4~20mA
Temperature detector type	PT100
Temperature detector accuracy	0.3 + T x 0.005
Tube material	304SS
Connection material	SUS 304 or SUS 316
Connection type	1"PF 1/2"PF 3/4"PF
Wiring connection type	Wired Waterproof Junction Box Explosion proof Junction Box
Special option	VITON seal Thread type thermowell Flange type thermowell (ANSI JIS DIN)